Схемы электрические принципиальные

Генератор импульсов Г5-82 (3.269.005)

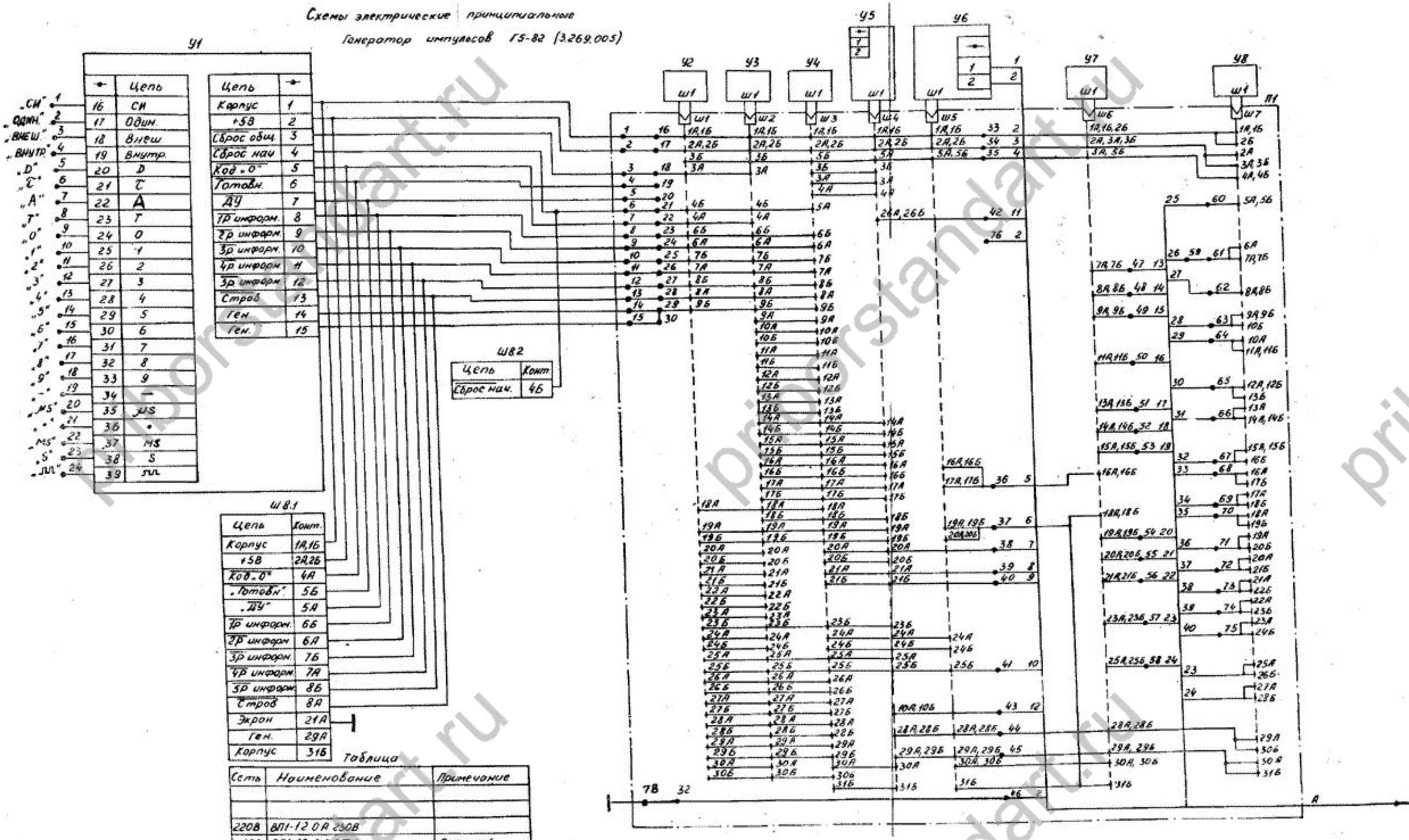

Рис.1

Сеть	Наименование	Примечание
220В	ВП1-12.0А 250В	
115В	ВП1-13.0А 250В	Сменный

prnborstandart.ru

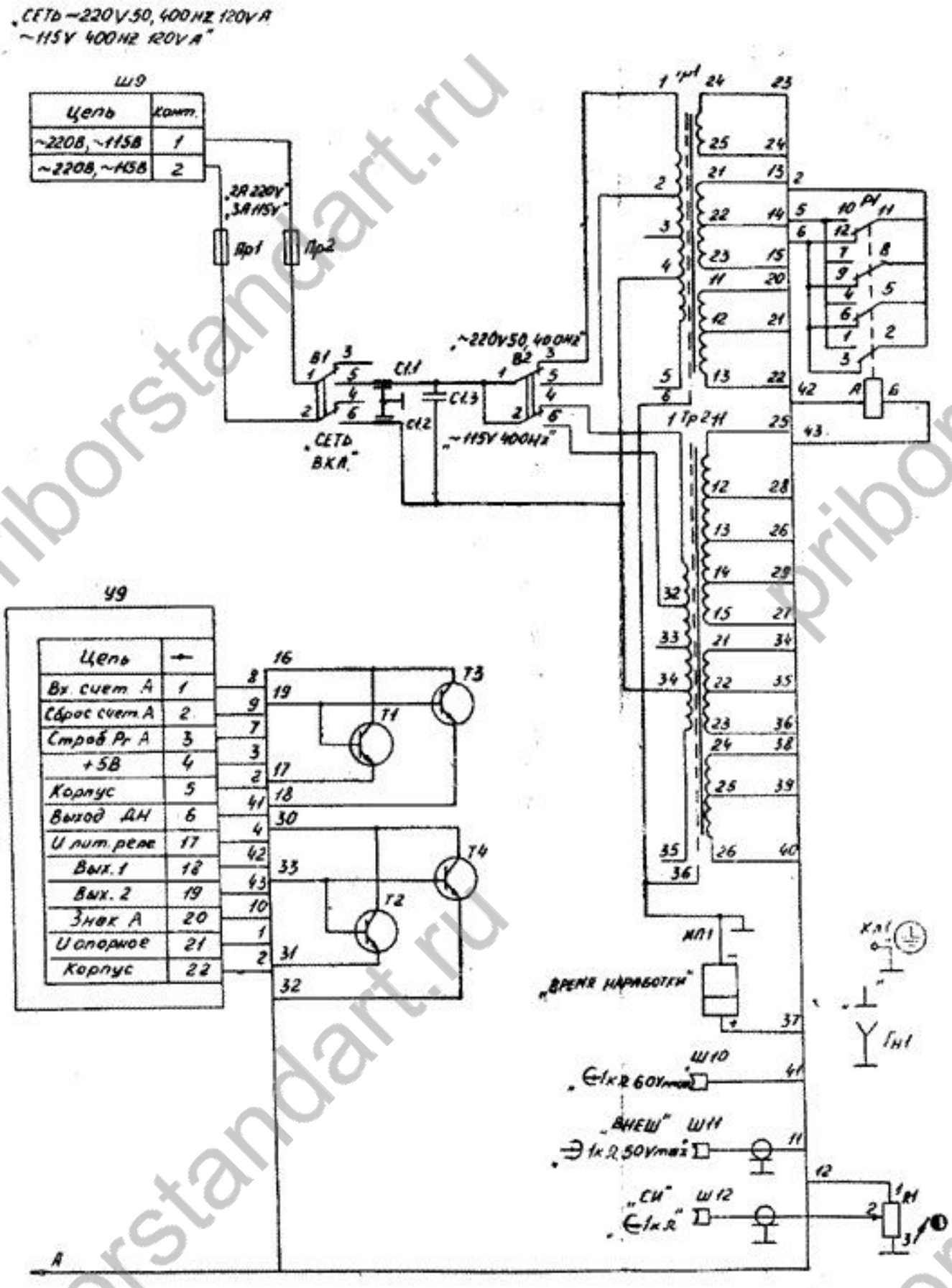

Рис. 2

Остальное см. Рис 1

Обозначение	Наименование	Соединения
3.269.005 ЭЭ -0133, -0233, -0333, -0433	Генератор импульсов Г5-82	Рис. 1
3.269.005-05 ЭЭ		Рис.1, Рис.2

priborstandart.ru

Устройство ввода (5.104.014)

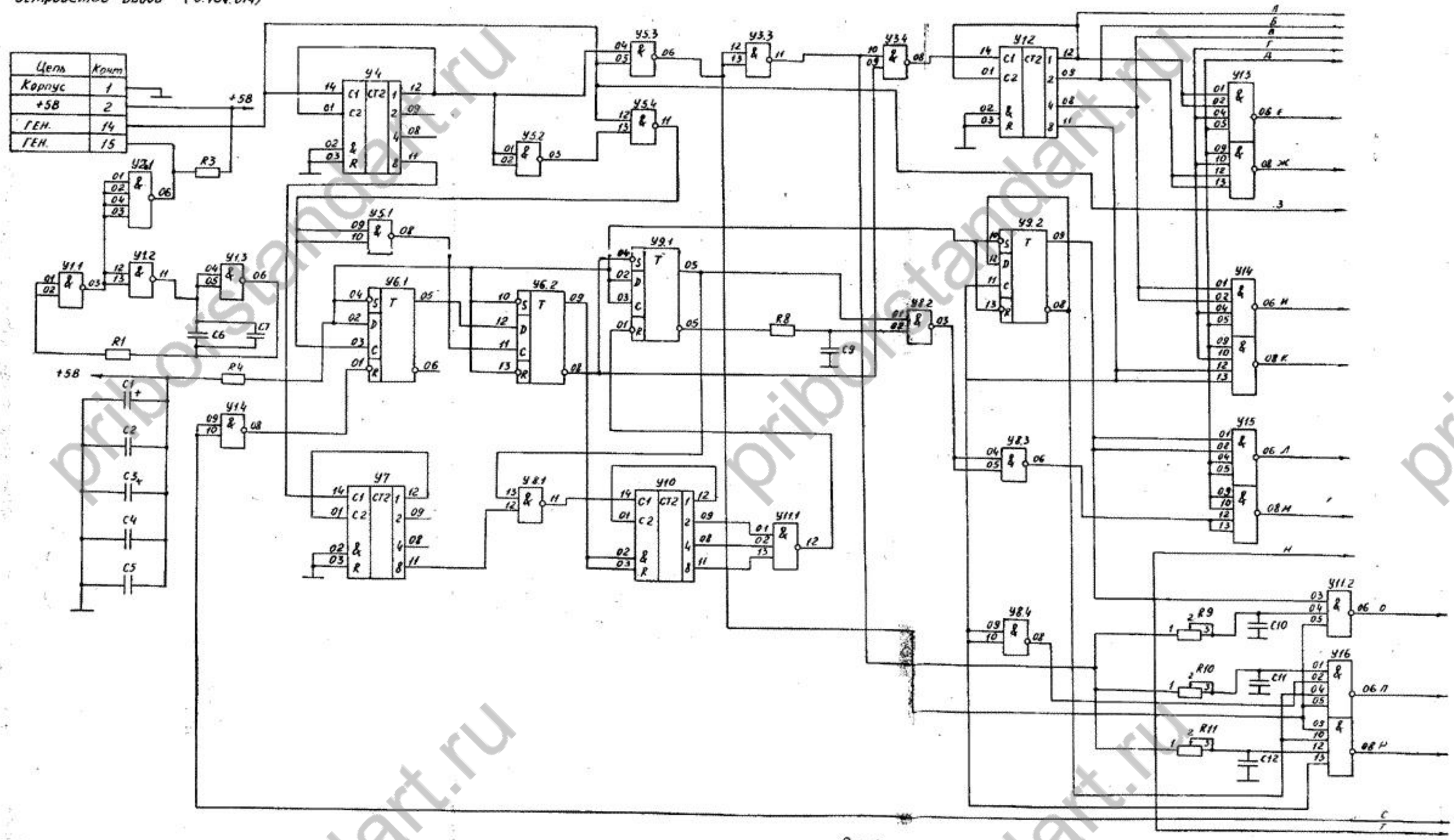

Рис. 2

priborstandart.ru

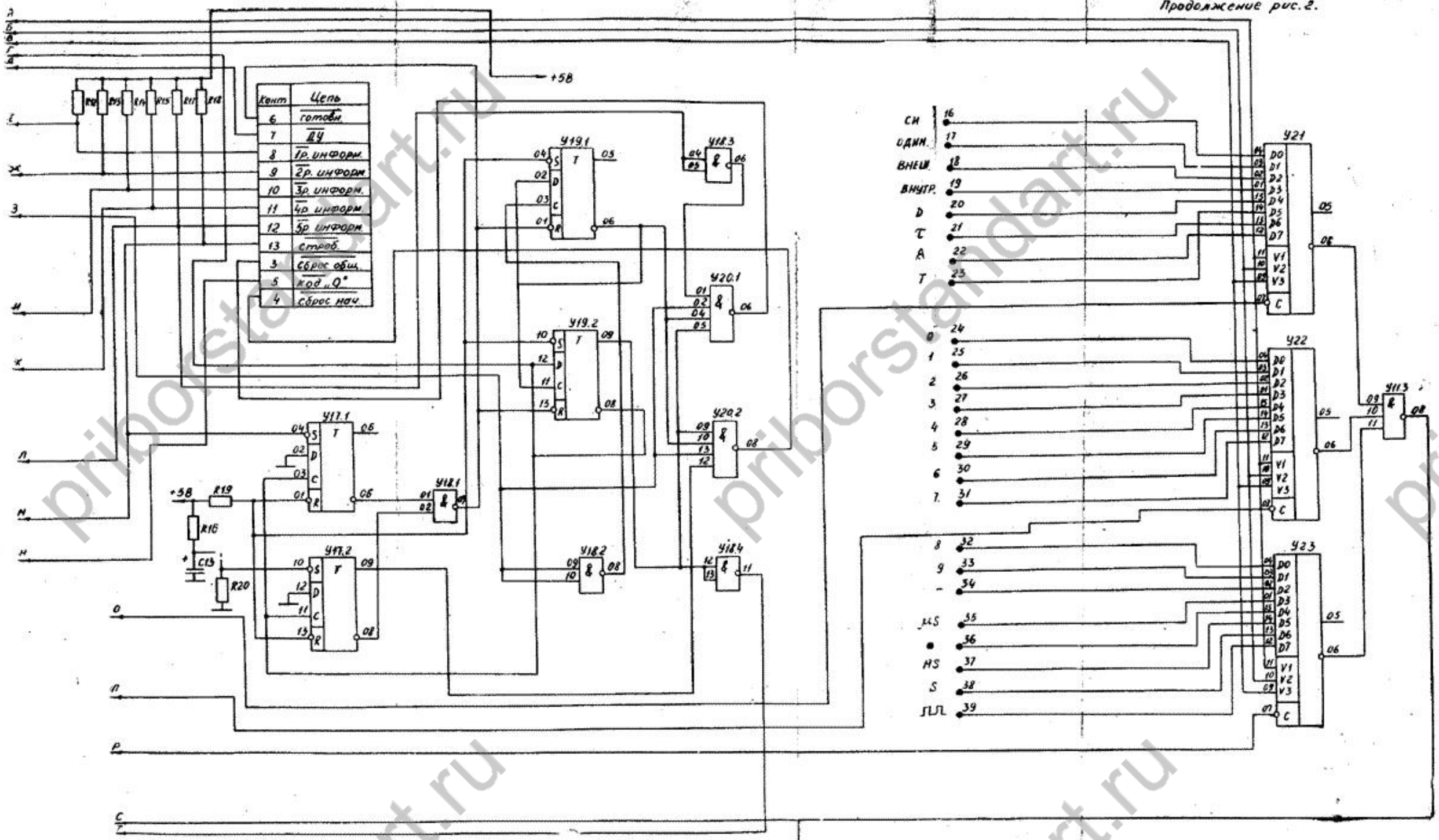

Условные обозначения:

D — задержка импульса

_|‾|_|‾|_— парные импульсы

1. Выводы 07 микросхем У1, У2, У3, У5, У6, У8, У9, У11, У13...У20, выводы 10 микросхем У4, У7, У10, У12 и выводы 08 микросхем У21...У23, соединить с контактом 1 (корпус).
2. Выводы 14 микросхем У1, У2, У3, У5, У6, У8, У9, У11, У13...У20, выводы 05 микросхем У4, У7, У10, У12 и выводы 16 микросхем У21...У23 соединить с контактом 2 (+5В).

priborstandart.ru

Устройство управления индикацией (5.100.015)

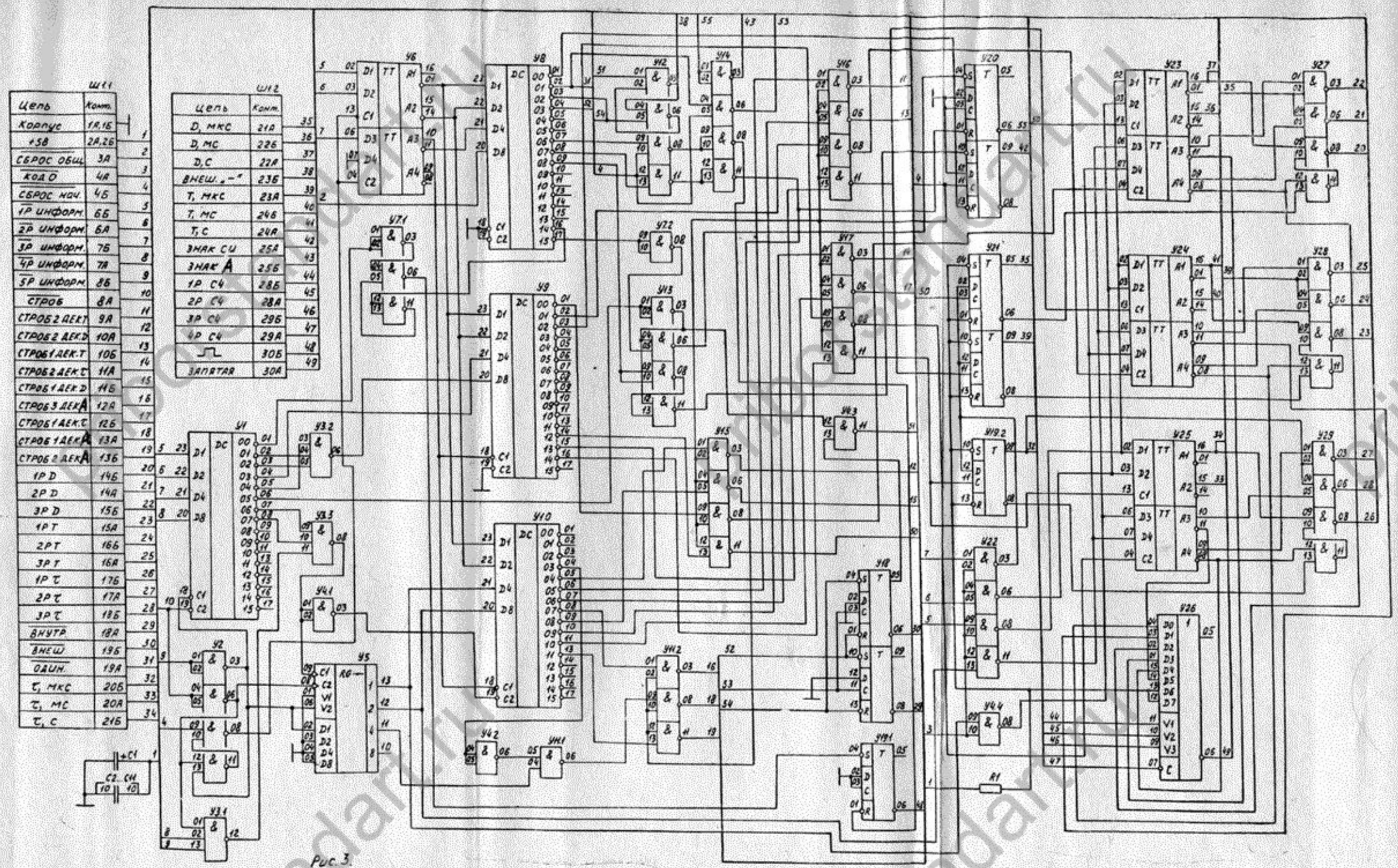

Рис. 3.

Условные обозначения:
CU — синхроимпульс
D — задержка

1. Выводы 12 микросхем У1, У6, У8...У10, У23...У25; Выводы 07 микросхем У2...У5, У7, У11...У22, У27...У29; вывод 08 микросхемы У26 подключить к контактам Ш1 : 1А, 1Б (корпус).
2. Выводы 24 микросхем У1, У8...У10; выводы 14 микросхем У2...У5, У7, У11...У22, У27...У29; выводы 05 микросхем У6, У23...У25; вывод 16 микросхемы У26 подключить к контактам Ш1 : 2А, 2Б (+5 в).

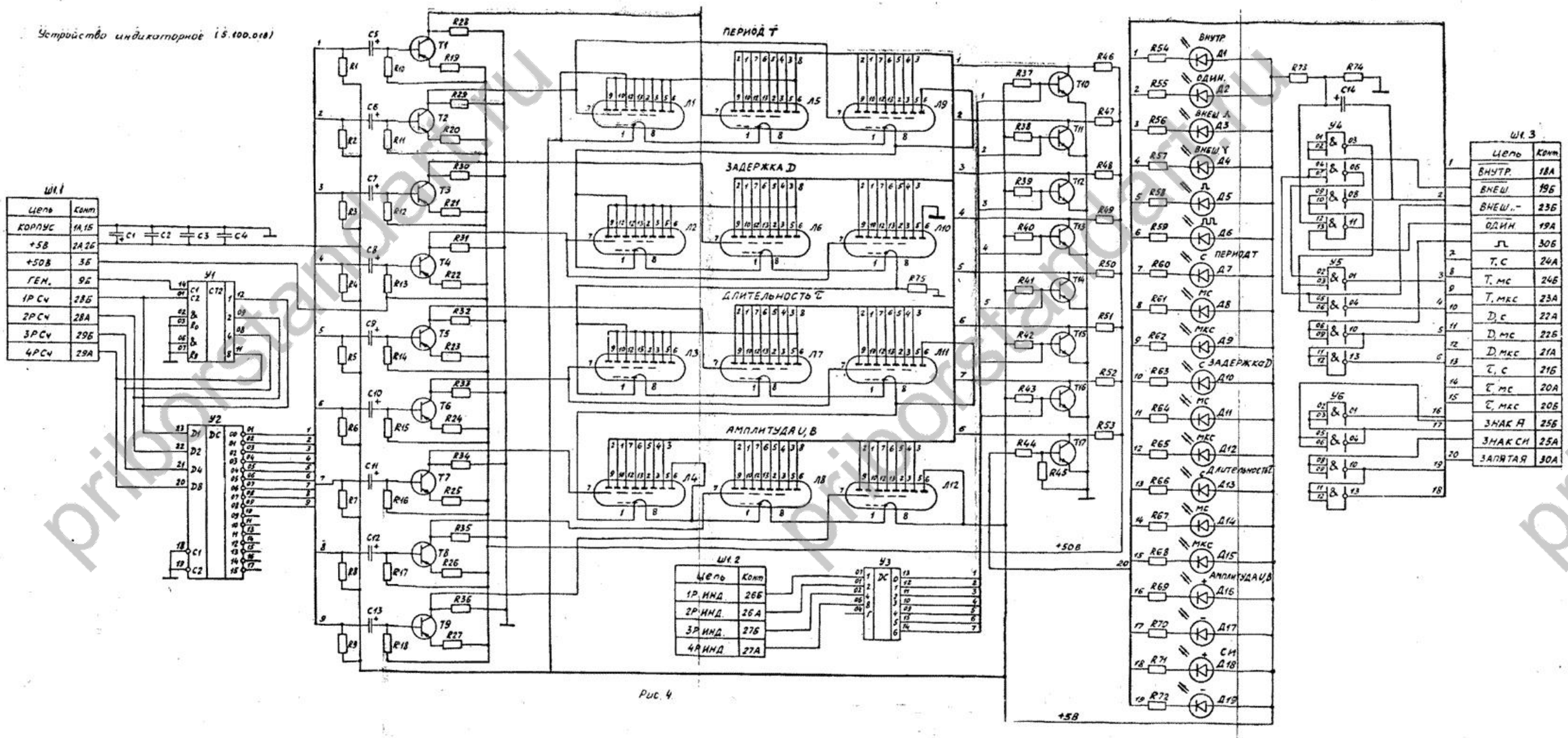

Рис. 4

Условные обозначения:
D — задержка
_⊓_ — одинарный импульс

Вывод 10 микросхемы У1, вывод 12 микросхемы У2, вывод 08 микросхемы У3, выводы 07 микросхем У4...У6 подключить к контактам Ш1 : 1А, 1Б (корпус).
Вывод 05 микросхемы У1, вывод 24 микросхемы У2, вывод 16 микросхемы У3, выводы 14 микросхем У4...У6 подключить к контактам Ш1 : 2А, 2Б (+5В).

priborstandart.ru

Формирователь сигналов управления (5.104.015)

Рис.1

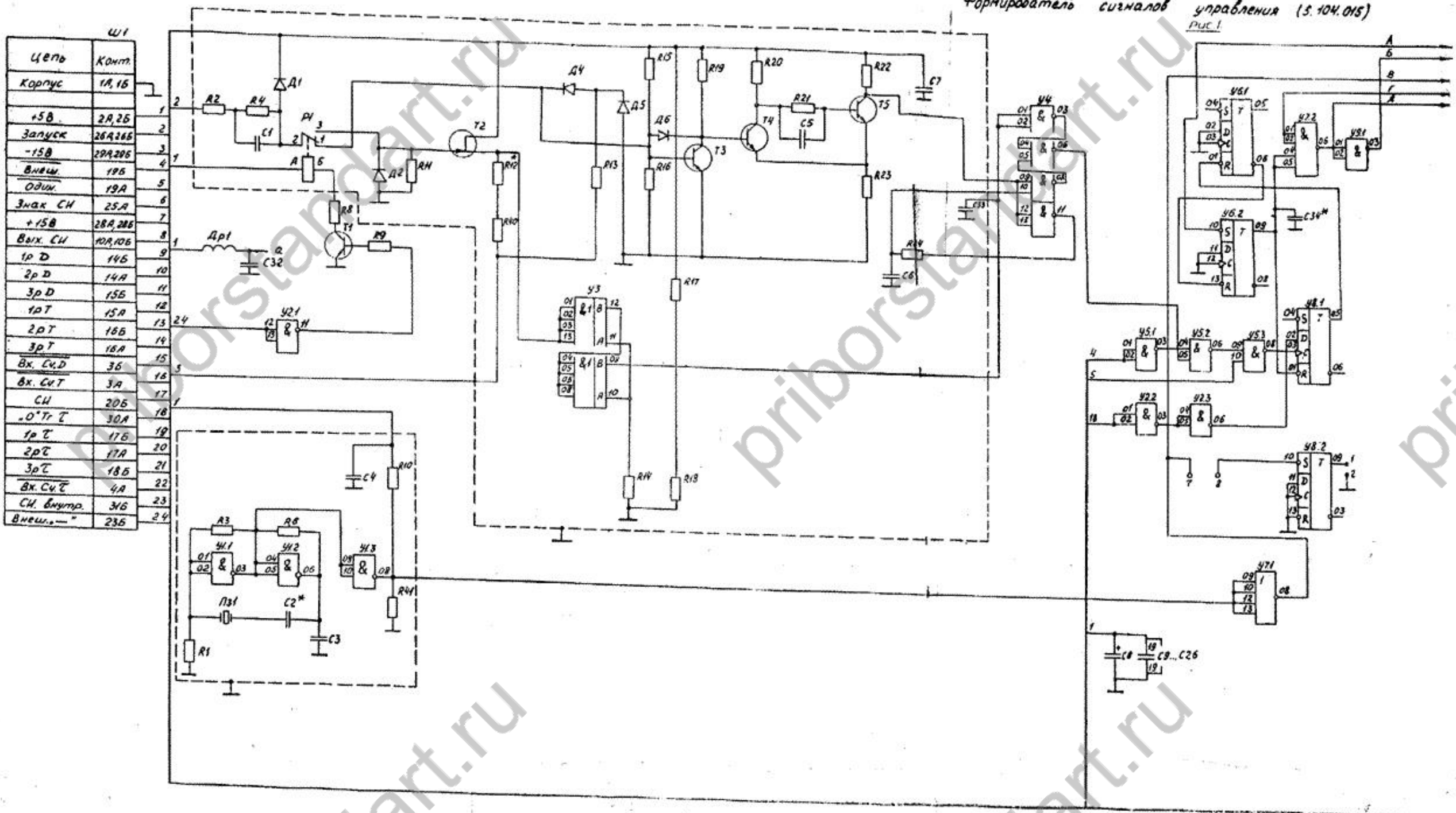

Рис 5

priborstandart.ru

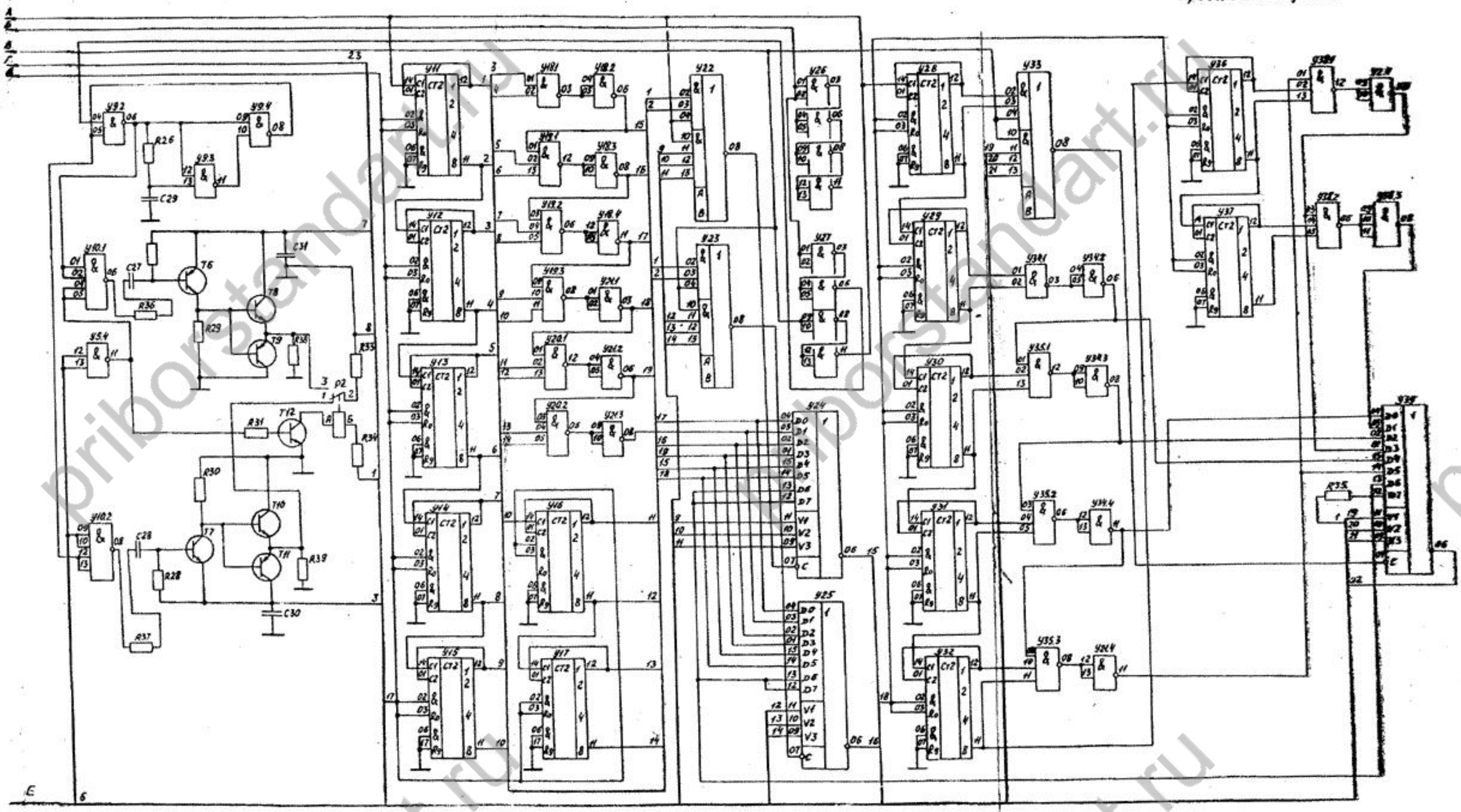

Рис. 2

Остальное смотри рис. 1

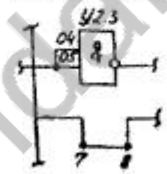

Обозначения	Рис.
Мг5.104.015 ЭЗ	1
Мг5.104.015-01ЭЗ	2

1. Выводы 07 микросхем У1...У10, У18...У23, У26, У27, У33...У35, У38, выводы 08 микросхем У24, У25, У39, выводы 10 микросхем У11...У17, У28...У32, У36, У37 соединить с контактом 1А (корпус) разъема Ш1.
2. Выводы 14 микросхем У2...У10, У18...У23, У26, У27, У33...У35, У38, выводы 16 микросхем У24, У25, У39, выводы 05 микросхем У11...У17, У28...У32, У36, У37 соединить с контактом 2А (+5В) разъема Ш1.
3. Точку «а» соединить с выводом 14 микросхемы У1.

* Подбирают при регулировании.

priborstandart.ru

Формирователь временных параметров (5.105.237)

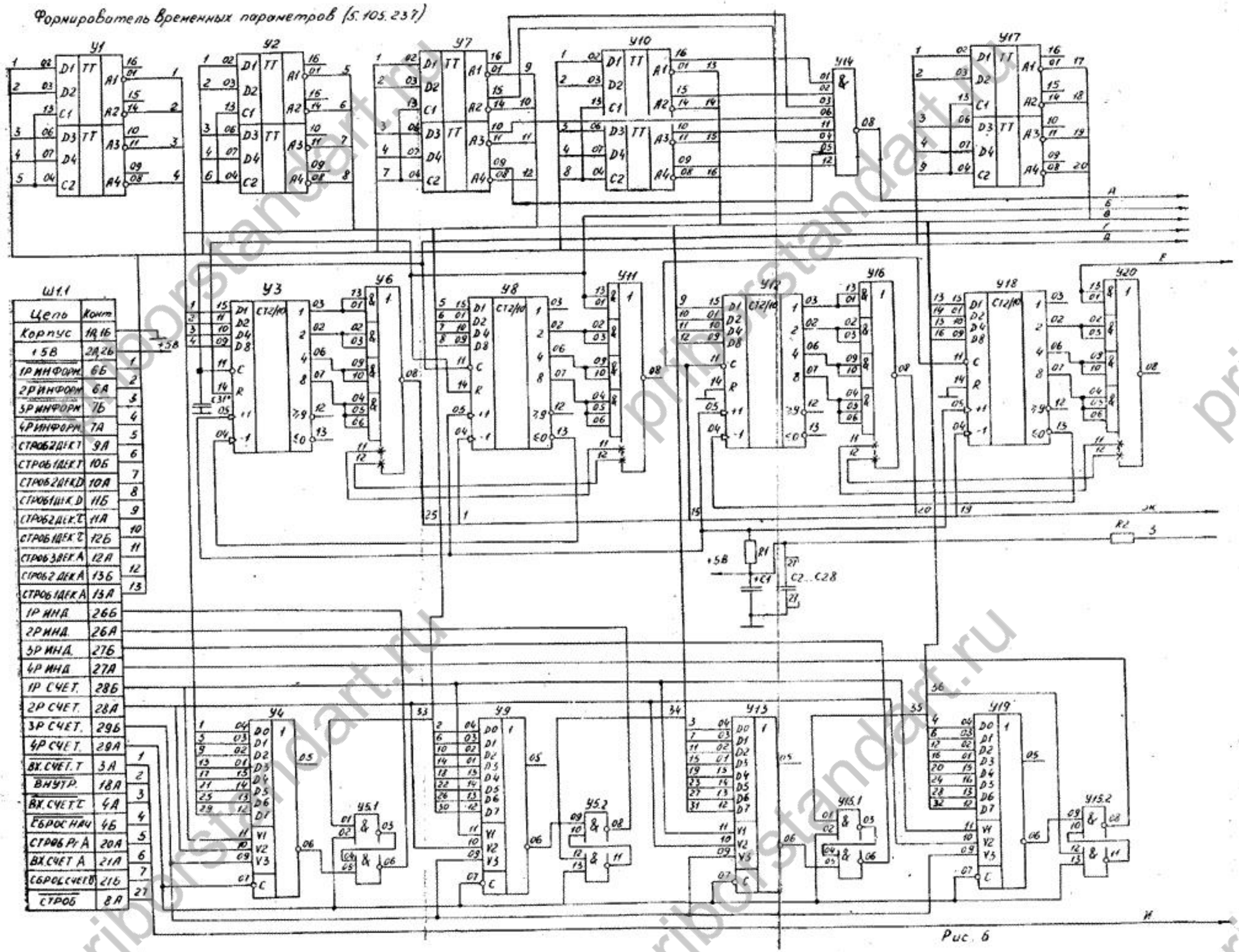

Рис. 6

priborstandart.ru

Продолжение рис.6.

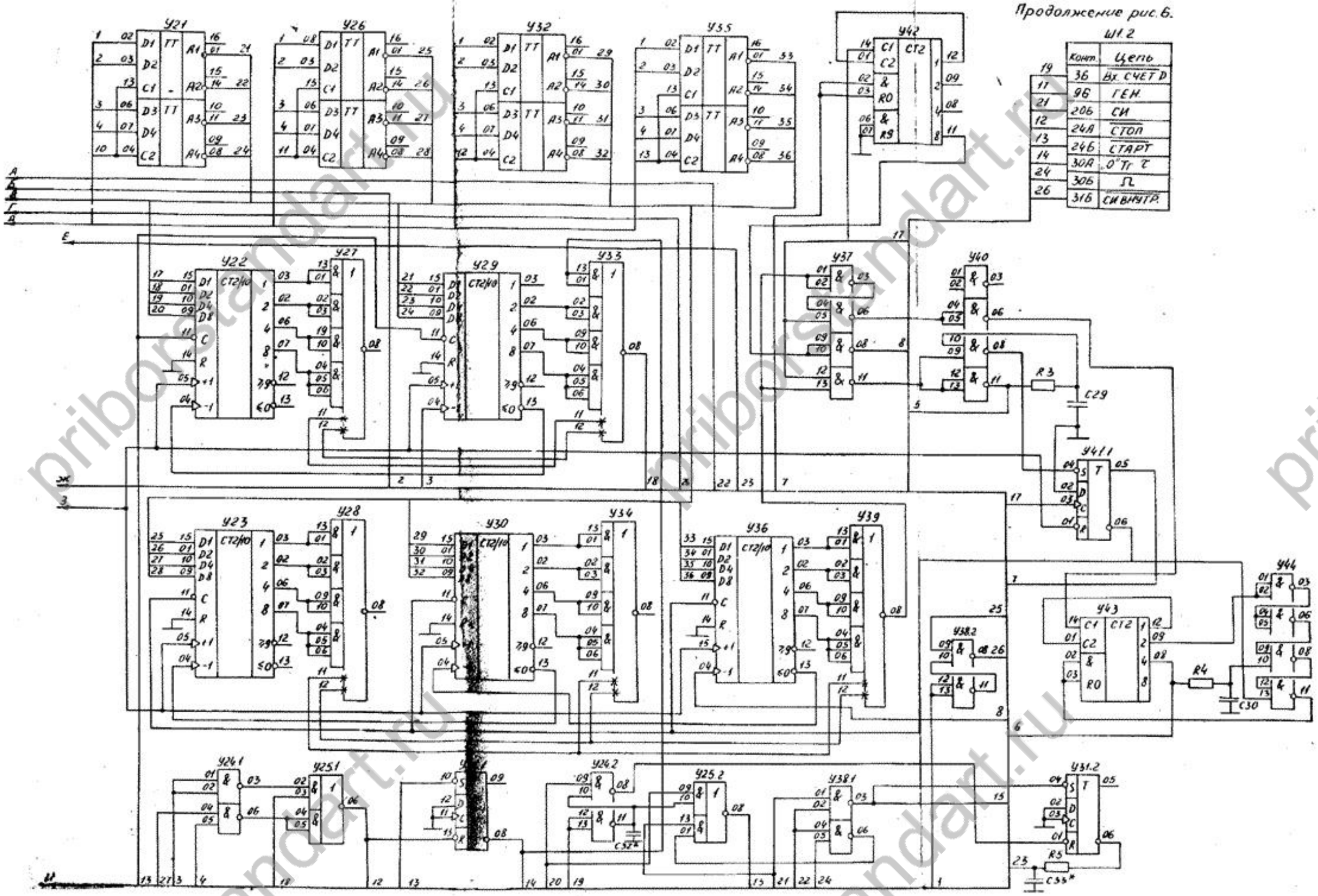

обозначение:

ержка

Выводы 12 микросхем У1, У2, У7, У10, У17, У21, У26, У32, У35;
Выводы 08 микросхем У3, У4, У8, У9, У12, У13, У18, У19, У22, У23, У29, У30, У36;
Выводы 07 микросхем У5, У6, У11, У14...У16, У20, У24, У25, У27, У28, У31, У33, У34, У37...У41, У44 подключить к контактам Ш1 : 1А, 1Б;
Выводы 5 микросхем У1, У2, У7, У10, У17, У21, У26, У32, У35, У42, У43;
Выводы 16 микросхем У3, У4, У8, У9, У12, У13, У18, У19, У22, У23, У29, У30, У36; выводы 14 микросхем У5, У6, У11, У14...У16, У20, У24, У25, У27, У28, У31, У33, У34, У37...У41, У44 подключить к контактам Ш1 : 2А, 2Б.
Выводы 10 микросхем У42, У43 подключить к контактам Ш1 : :1А, 1Б.

priborstandart.ru

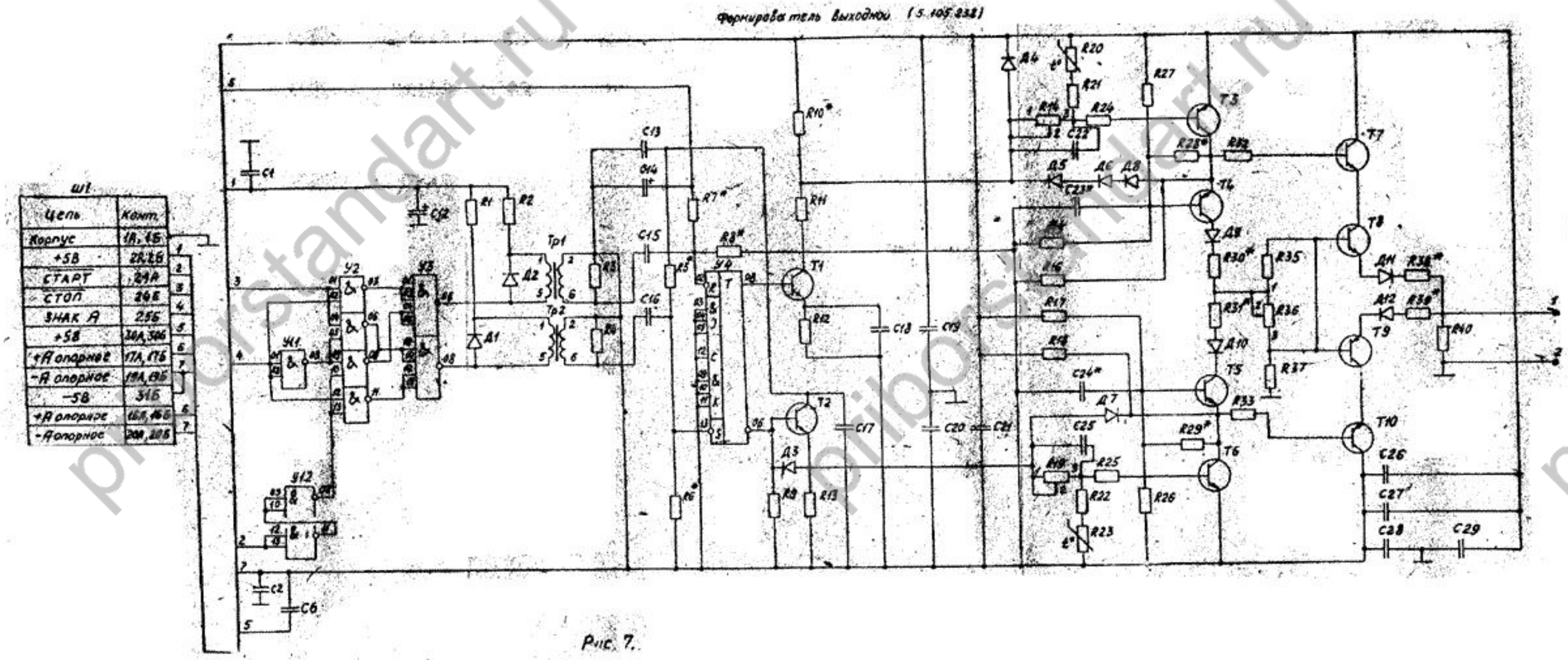

Рис. 7.

* Подбирают при регулировании.

1. Выводы 07 микросхем У1...У3, подключить к контактам Ш1 : 1А, 1Б (корпус).
2. Выводы 14 микросхем У1...У3 подключить к контактам Ш1 : 2А, 2Б (+5В).
3. Вывод 14 микросхемы У4 подключить к контактам Ш1 : 30А, 30Б (+5В).
4. Вывод 07 микросхемы У4 подключить к контактам Ш1 : 19А, 19Б (—V опорное).

priborstandart.ru

Делитель напряжения (5.172.044)

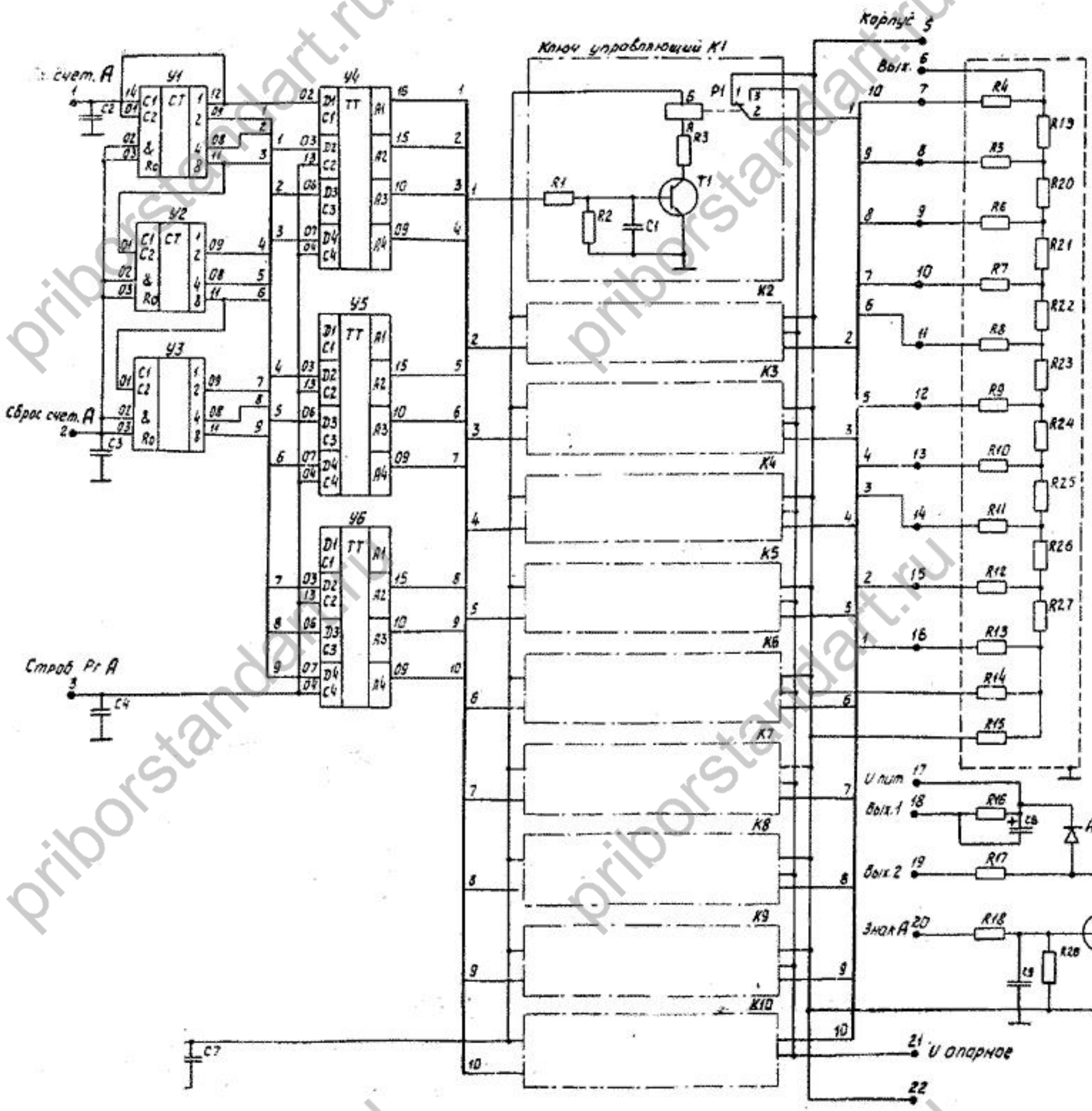

Рис 8.

ем У1...У3, выводы 12 микросхем У4...У6 подключить к контакту 5.
тем У1...У6 подключить к контакту 4.

Стабилизатор 50 Ст50 ГЭ.123.1101

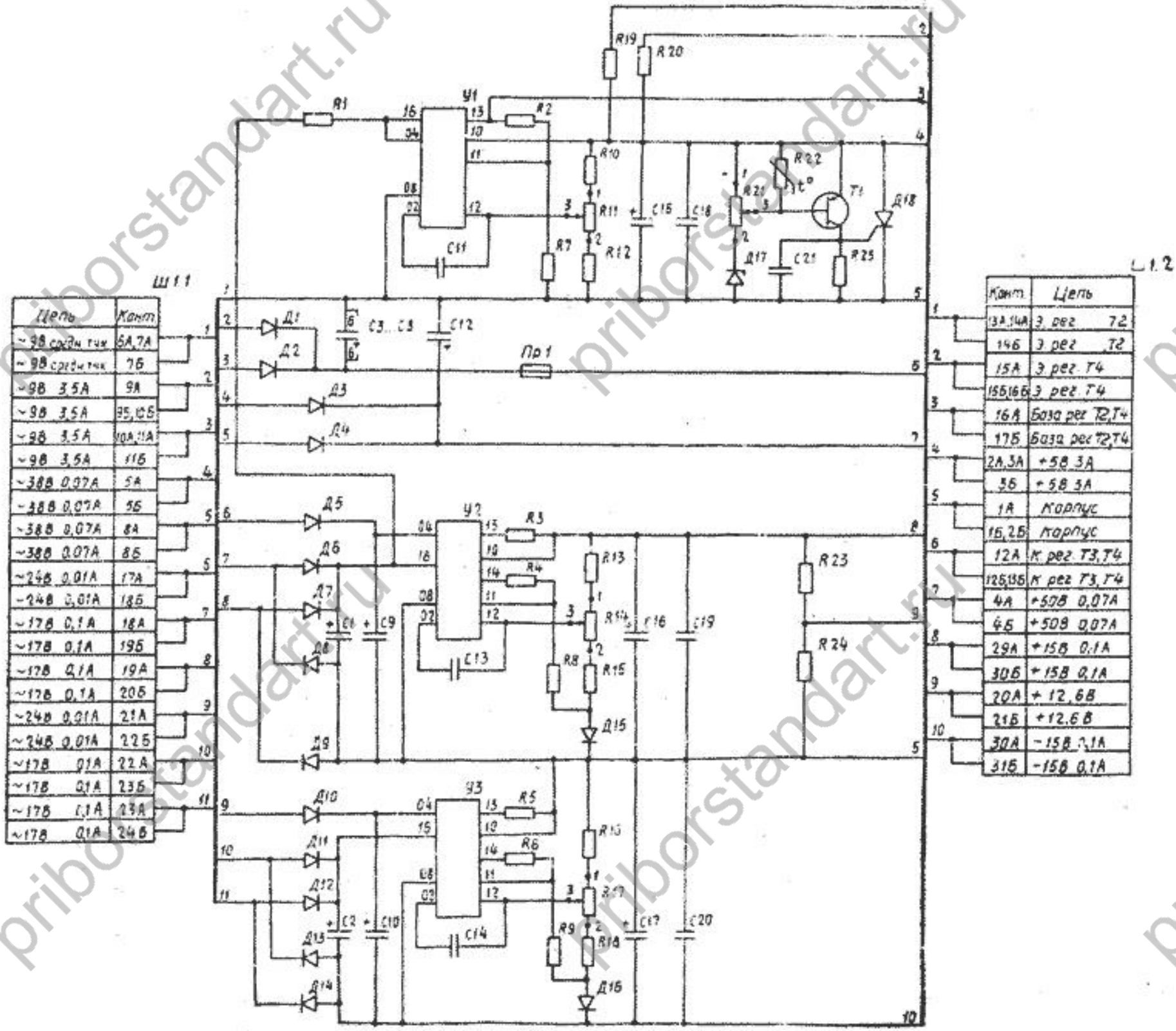

Рис.9.

priborstandart.ru

Стабилизатор 51 Ст 51 (5.123.109)

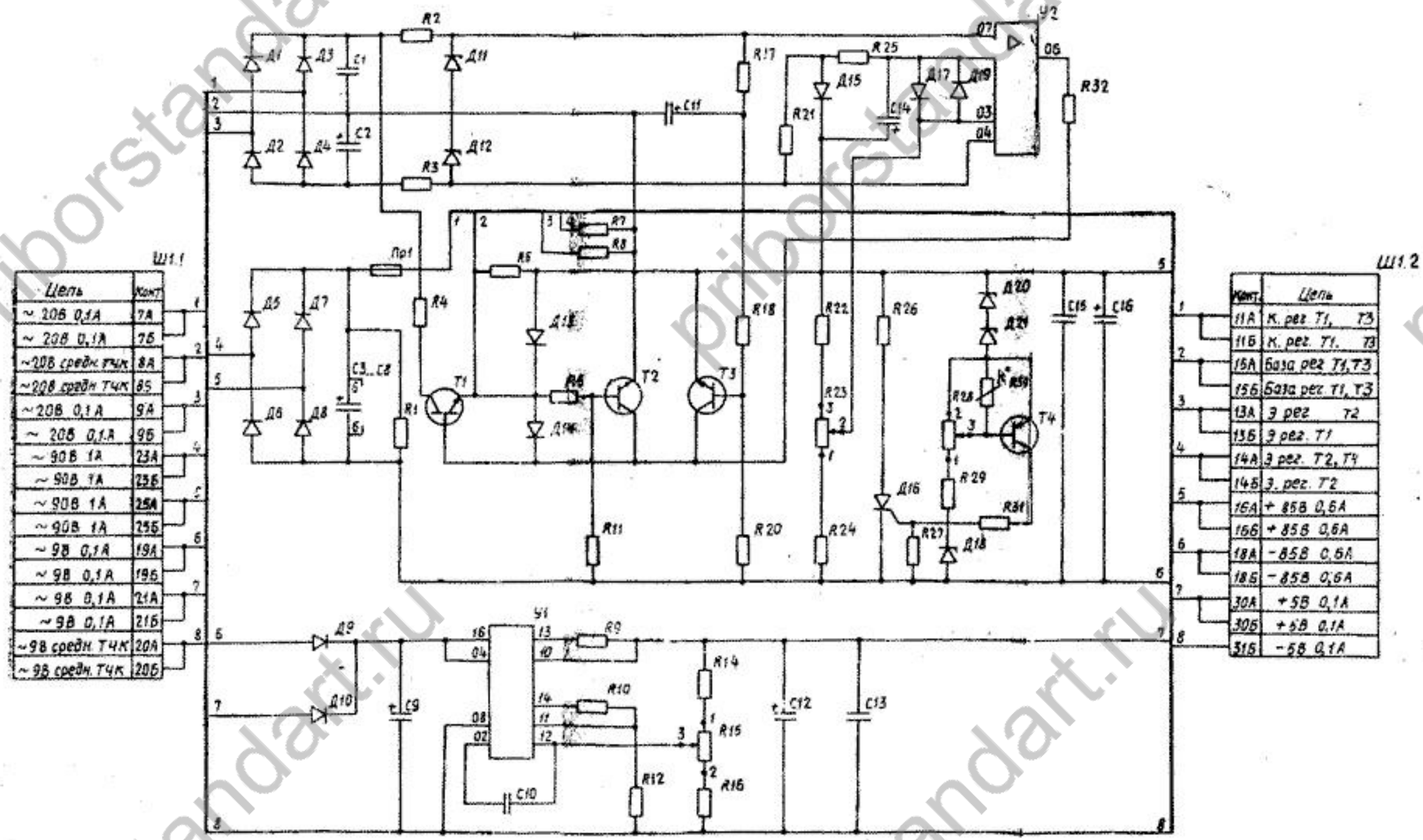

Рис. 10.

priborstandart.ru

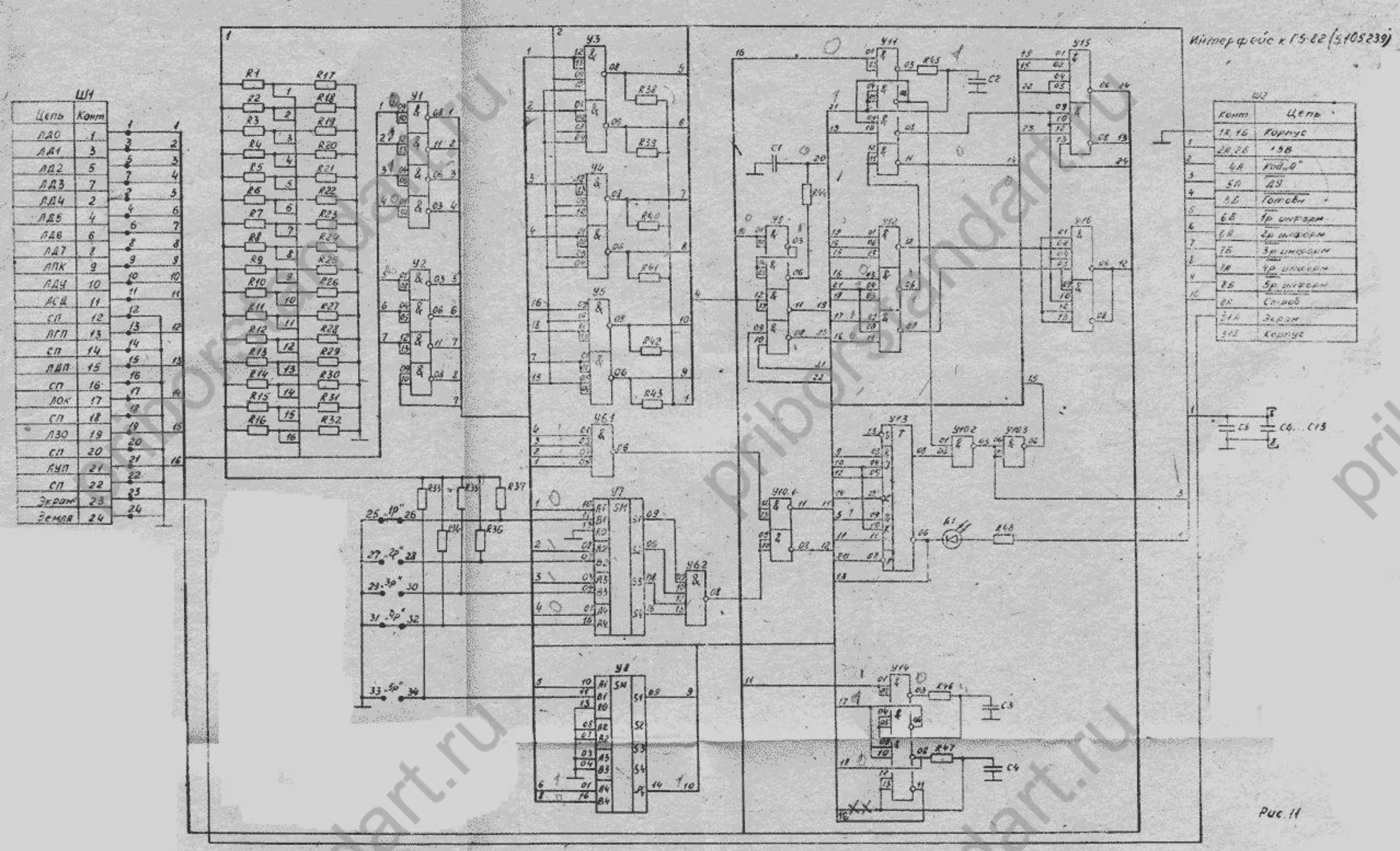

Рис. 11

1. Выводы 07 микросхем У1...У6, У9...У16, выводы 12 микросхем У7, У8 соединить с контактами Ш2 : 1А, 1Б (корпус).
2. Выводы 14 микросхем У1...У6, У9...У16, выводы 05 микросхем У7, У8 соединить с контактами Ш2 : 2А, 2Б (+5В).

Условные обозначения:

ЛД — линия данных
ЛПК — линия, конец передачи строки
ЛДУ — линия, отпирания дистанционного управления
ЛСД — линия сопровождения данных (от передатчика)
ЛГП — линия, приемник готов к приему данных
ЛДП — линия, отклик о принятии данных приемникам
ЛОП — линия очистки канала от информации
ЛЗО — линия запроса обслуживания
СП — скрученная пара.
ЛУП — линия управления

Priborstandart.ru